Línea **Ferretera**

Conector blindado con abrazadera metálica
2887

5-15R

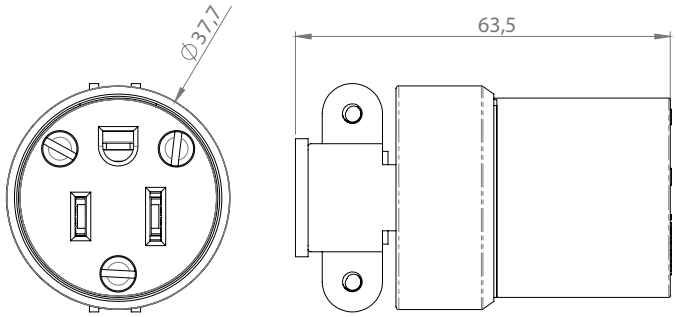

Diagrama de conexión

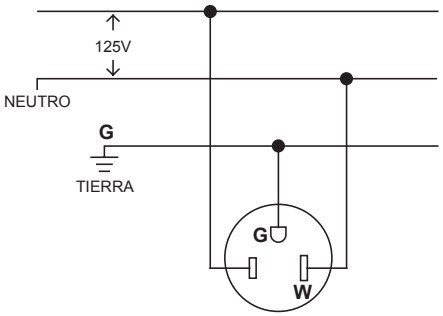

Características generales

- Gasa metálica que sujeta el cable para mayor seguridad
- Contactos sólidos sujetos firmemente al cuerpo
- Terminales para conexión aislados
- Cuerpo termoplástico de alta resistencia al impacto
- Cuerpo metálico aterrizado
- Color amarillo de alta visibilidad para fácil identificación
- Material del cuerpo que mantiene la flexibilidad en temperaturas extremas

Características Técnicas

- 15A 125V~
- NEMA 5-15C
- Conexión 2 polos, 3 hilos
- Cableado por tornillo
- Garantía 5 años

Características material

- Material del cuerpo: PVC
- Material de los contactos: Bronce

Pruebas y códigos que cumple

- UL E493433
- NOM 19DOM13065
- Retie 230000

Información para solicitar del catálogo

- 2887 7441109004187

Este documento es propiedad de Eagle Electric Centroamericana
www.eagle.cr
Fecha de revisión: Agosto 2023
Algunas características pueden variar